103.003

SENSOR DE BOQUEIO DO ADUBO

FERTILIZER LOCKAGE SENSOR

O sensor de bloqueio de fertilizante é um dispositivo de agricultura de precisão projetado para detectar quando o fertilizante seco deixa de fluir pelas linhas de distribuição de uma plantadeira ou semeadora.
No campo, esses sensores evitam as "falhas de nutrientes" durante sua aplicação, o que pode reduzir significativamente o rendimento da colheita e causar perda de tempo se não for detectado precocemente.
Devido a sua robustez e facilidade de instalação, pode ser montado diretamente nos tubos de distribuição de adubo.
Enquadrado na classe de proteção IP67 pode ser aplicado nos ambientes mais severos relacionado a humidade, poeira, vibração, exposição solar, etc.

Dimensão do tubo *Tube dimension*	**1.1/4” (31,75mm)**
Sinal de saída digital *Digital output signal*	**> 7,2V DC ..... < 200mV**
Peso *Weight*	**330g**
Tipo de conector *Conector type*	**Delphi APTIV 12015793**

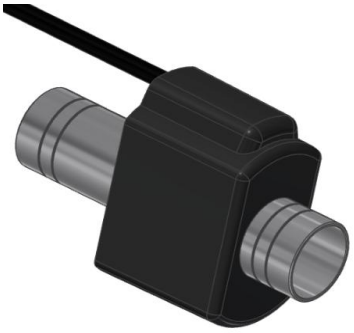

Características Dinâmicas

Dynamic Characteristics

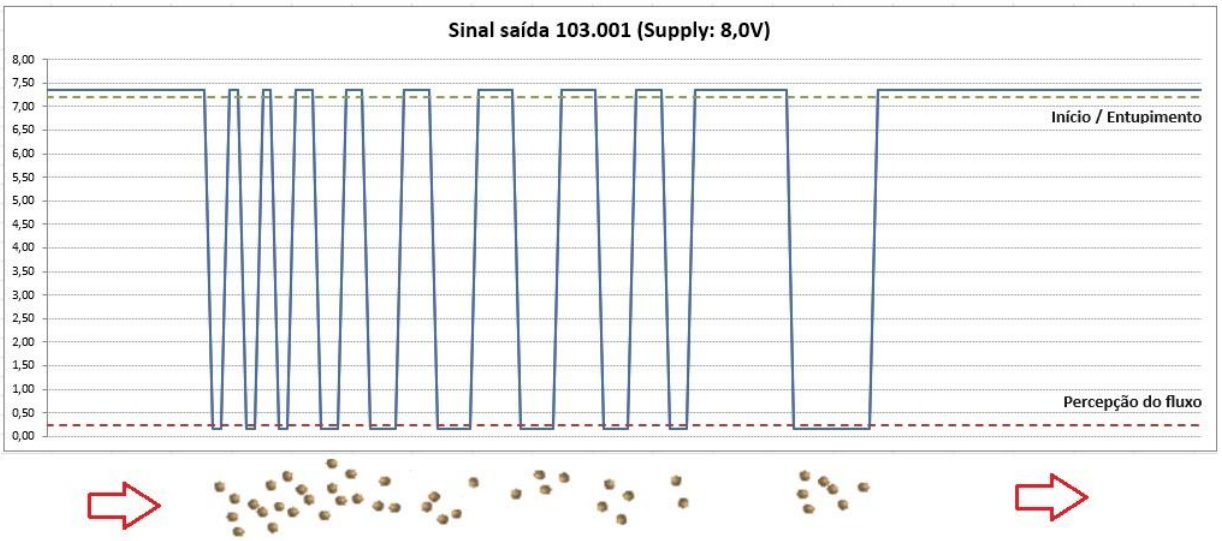



Características Elétricas/ Mecânicas

Electrical/ Mechanical Characteristiques

Tensão de alimentação *Supply voltage*	7,2 – 8,8V DC
Proteção polaridade invertida *Polarity reversal protection*	Sim *Yes*
Tecnologia *Technology*	Ótica *Opitca*

Classe de proteção *Protection class*	IP67 DIN EN 60529
Escala de temperatura trabalho *Operating temperature range*	-40º a/to 105ºC
Consumo de corrente *Current consumption*	50 mA

103.003

SENSOR DE BOQUEIO DO ADUBO

FERTILIZER LOCKAGE SENSOR

Desenho Técnico

Technical Drawing

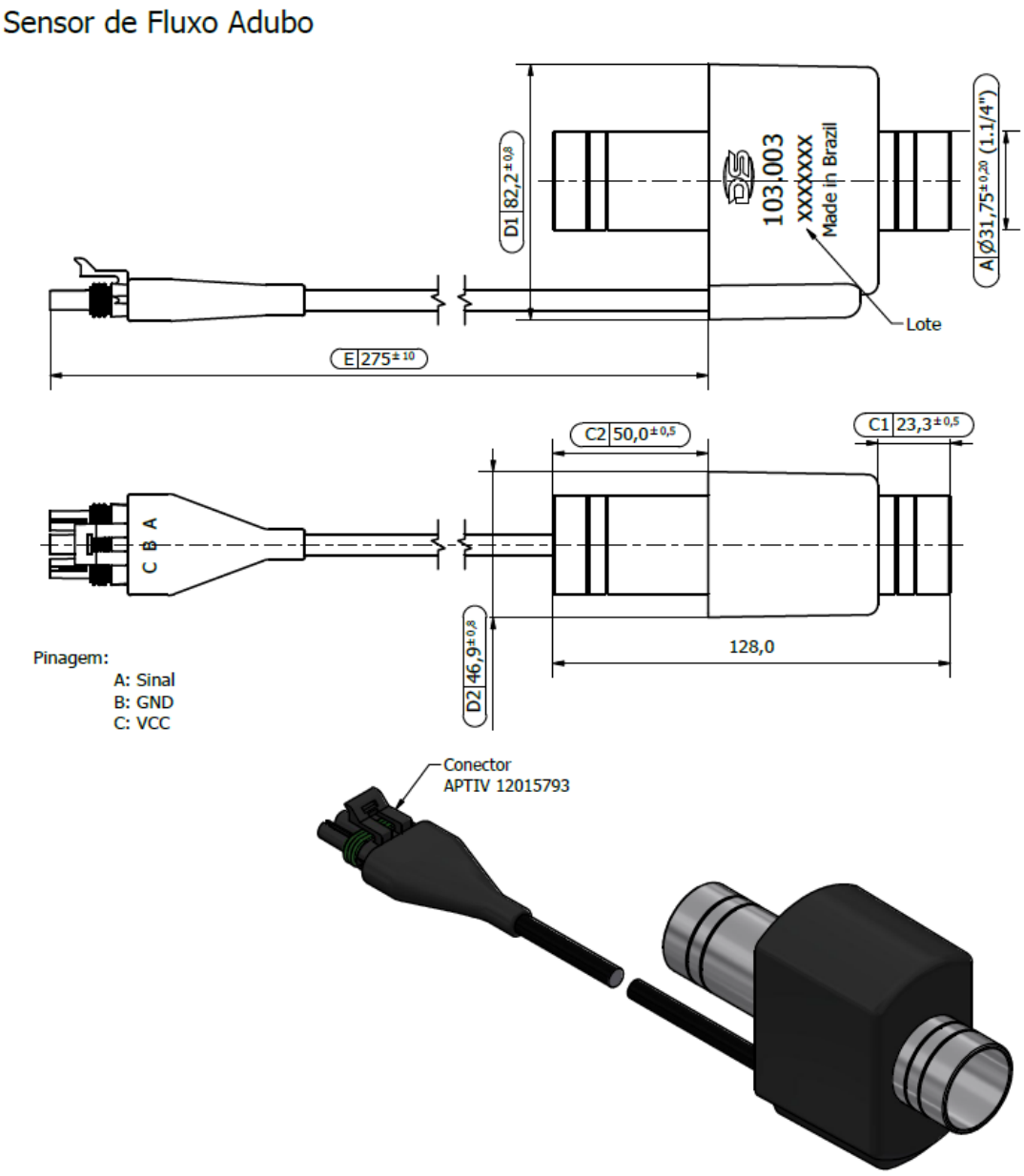

Certificados

Certificates

Member of CISQ Federation

CERTIFIED MANAGEMENT SYSTEM

ISO 9001

DS SCHIAVETTO & CIA LTDA

www.ds.ind.br

ds@ds.ind.br