# 125.003

# SENSOR VELOCIDADE HALL

***HALL SPEED SENSOR***

Sensores de rotação do tipo hall são adequados para medição de velocidade de rotação sem contato e, portanto, sem desgaste. Graças ao seu design robusto e precisão, é um sensor de alta confiabilidade e uma excelente opção para instalações em equipamentos que exigem segurança e controle na operação. Enquadrado na classe de proteção IP67, pode ser aplicado nos ambientes mais severos em exposição a umidade, vibração, altas temperaturas e intempéries.

| | |
|---|---|
| **Escala de operação**<br>*Operating range* | **0 - 15.000 Hz (Zero speed)** |
| **Sinal de saída**<br>*Output signal* | **Digital** |
| **Tensão de alimentação**<br>*Supply Voltage* | **4,0 – 24,0 VDC** |
| **Air gap sugerido**<br>*Suggested air gap* | **≤ 2,5mm** |
| **Tipo de conector**<br>*Conector type* | **Amphenol AT04-4P** |



## Características Dinâmicas

*Dynamic Characteristics*

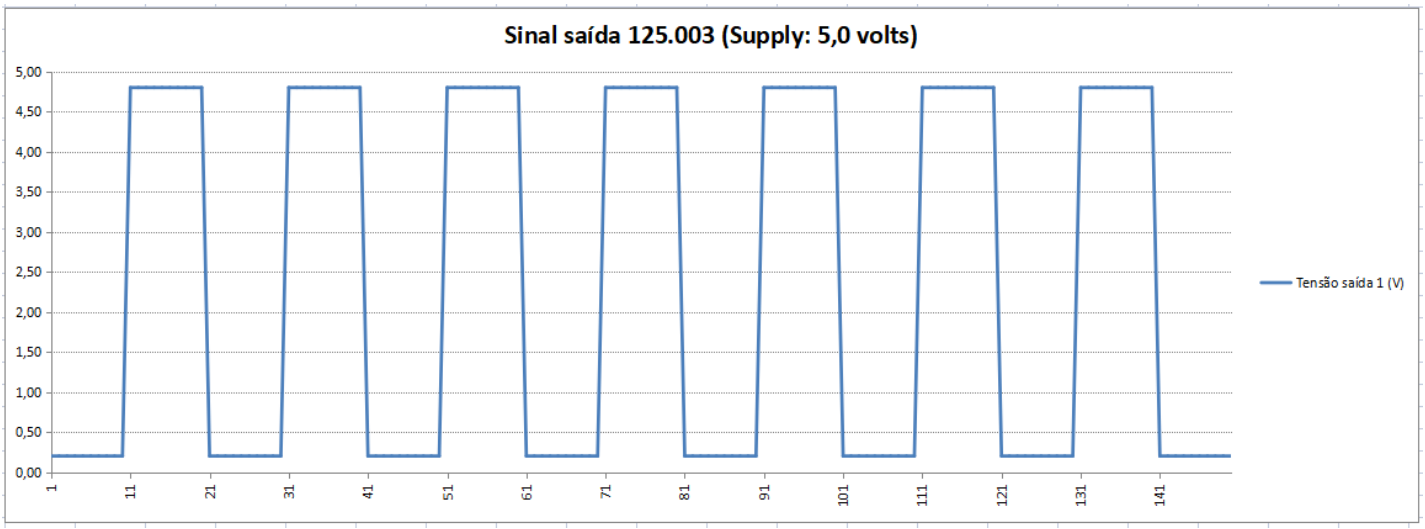


## Características Elétricas/ Mecânicas

*Electrical/ Mechanical Characteristics*

| | |
|---|---|
| Tensão de alimentação ($V_{DD}$)<br>*Supply voltage ($V_{DD}$)* | 4,0 - 24,0 VDC |
| Tensão sinal de saída (12V)<br>*Output signal voltage* | Nível baixo (*low level*) – 0,25V<br>Nível alto (*high level*) – 11,20V |
| Proteção polaridade invertida<br>*Reverse polarity protection* | Sim<br>*Yes* |
| Tecnologia<br>*Technology* | Sensor Hall<br>*Hall sensor* |
| Direção de leitura<br>*Target orientation* | Omnidirecional<br>*Omnidirectional* |

| | |
|---|---|
| Classe de proteção<br>*Protection rating* | IP67 DIN EN 60529 |
| Escala de temperatura trabalho<br>*Operating temperature range* | -40º a (*to*) 125ºC |
| Consumo de corrente (máximo)<br>*Current consumption (maximum)* | 14 mA |
| Tipo de saída<br>*Output* | *Digital current sinking (open colletor)* |
| Material do sensor<br>*Housing material* | PA6-GF35 |

# 125.003

# SENSOR VELOCIDADE HALL

***HALL SPEED SENSOR***

## Desenho Técnico

*Technical Drawing*

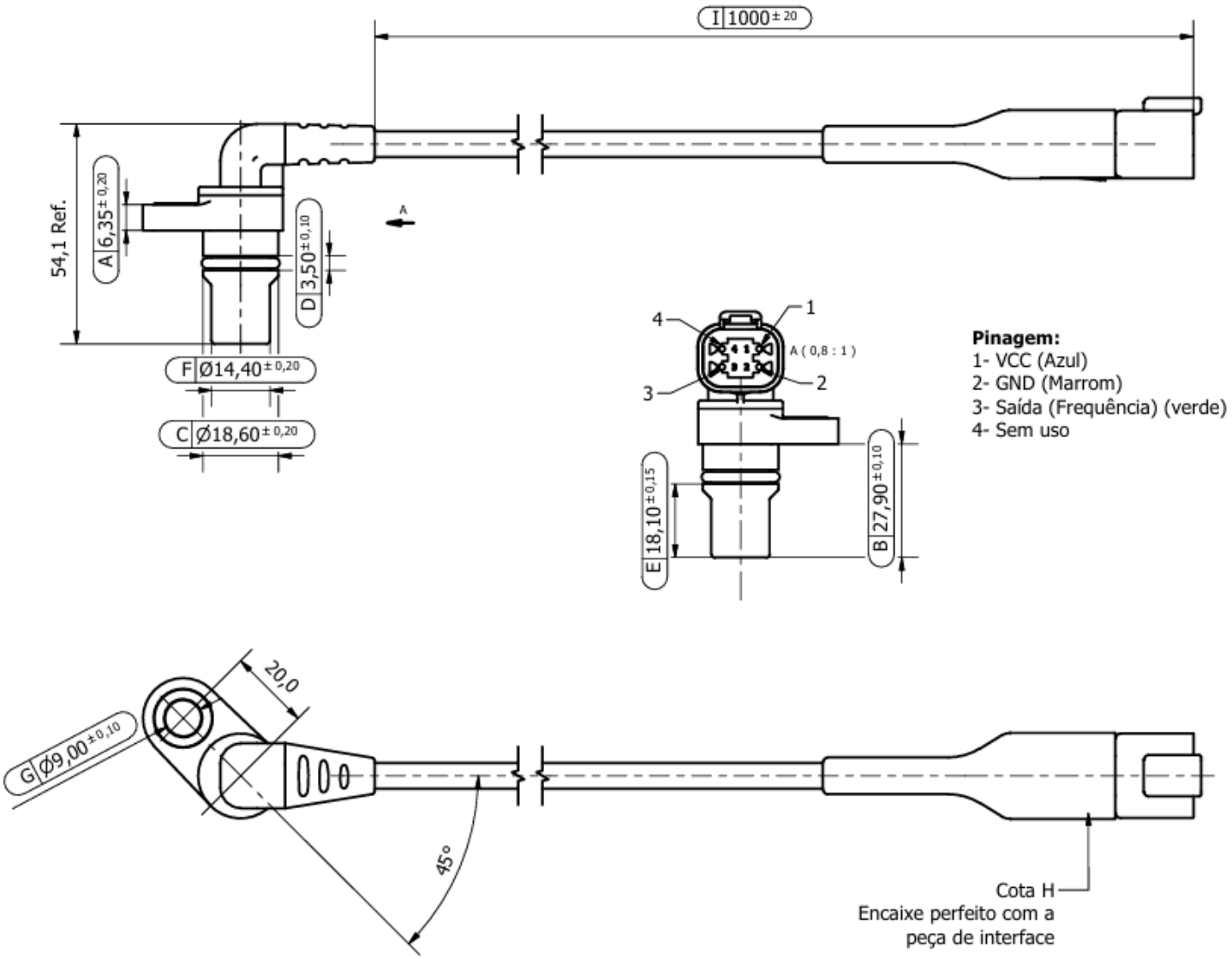


## Certificados

*Certificates*

Member of CISQ Federation

CERTIFIED MANAGEMENT SYSTEM

ISO 9001


**DS SCHIAVETTO & CIA LTDA**

*www.ds.ind.br*

*ds@ds.ind.br*